SRS Industrieofenbau GmbH & Co. KG
Alte Pumpe 5
29410 Salzwedel
Tel.: + 49 3901 30885 0
Fax: + 49 3901 30885 81
www.srs-industrieofenbau.de

SRS
Industrieofenbau

Industriewaschmaschinen

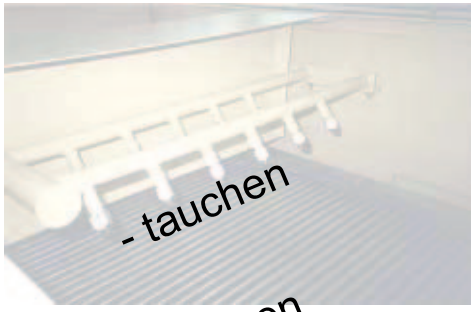

- Waschmaschinen für Kammerofen
- Zweikammerwaschmaschinen
- Dreikammerwaschmaschinen
- Ölabscheider

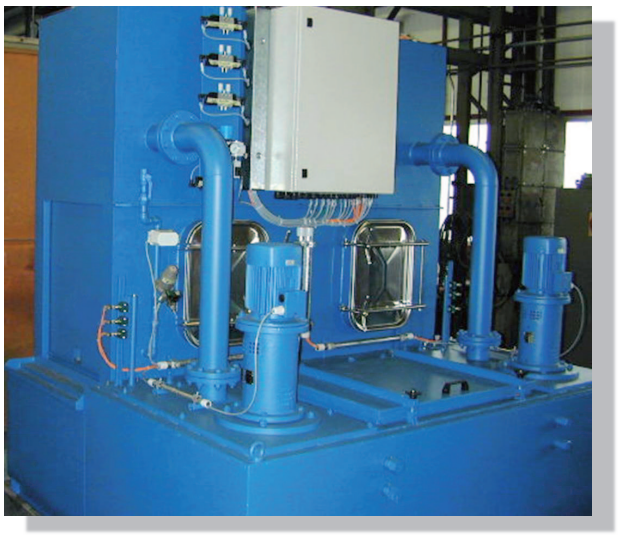

SCHORISCH Magis GmbH
Schulstraße 7c
19357 Karstädt
Tel.: + 49 38797 743 30
Fax: + 49 38797 743 33
www.schorischmagis.de

SCHORISCH Magis
vielfältig und leistungsstark

SRS Industrieofenbau GmbH & Co. KG
Alte Pumpe 5
29410 Salzwedel
Tel.: + 49 3901 30885 0
Fax: + 49 3901 30885 81
www.srs-industrieofenbau.de

SRS Industrieofenbau

Waschmaschine für Kammerofenlinie

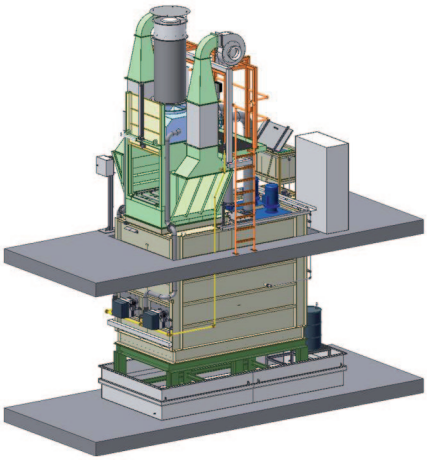

Technische Daten:

Chargengröße: 910 x 1200 x 1000 mm
Chargengewicht: 1500 kg
Badtemperatur: 70 °C
Badvolumen: 2 x 8 m³

Trocknung über Ventilator mit Beheizung bis 120 °C

Ölabscheider mit Ölskimmer

Ölabscheider mit Ölskimmer

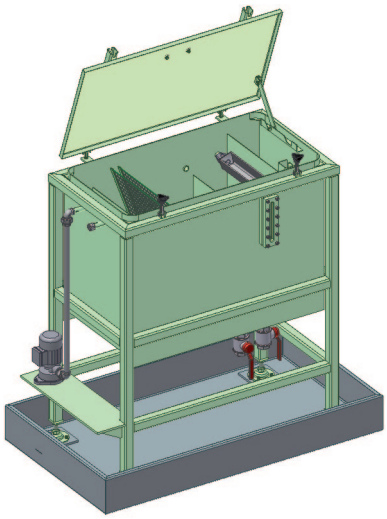

Technische Daten:

Abmessungen: 1.450 x 1.500 x 900 mm
Badvolumen: 350 Liter

Badinhaltsstoffe: Reinigungsmittel, aufschwimmende Öle, etc.

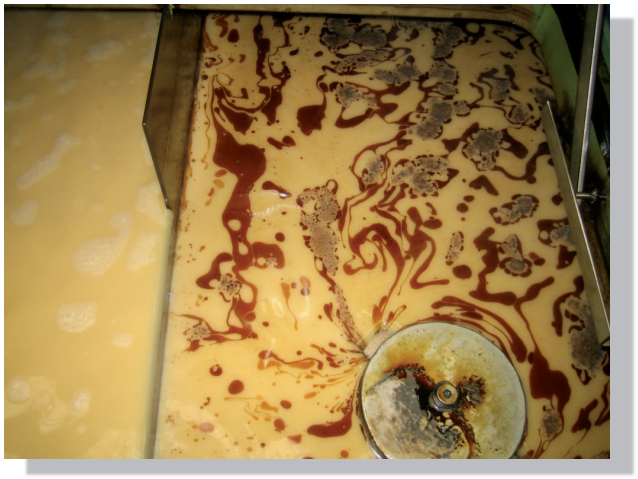

SCHORISCH Magis GmbH
Schulstraße 7c
19357 Karstädt
Tel.: + 49 38797 743 30
Fax: + 49 38797 743 33
www.schorischmagis.de

SCHORISCH Magis
vielfältig und leistungsstark

SRS Industrieofenbau GmbH & Co. KG
Alte Pumpe 5
29410 Salzwedel
Tel.: + 49 3901 30885 0
Fax: + 49 3901 30885 81
www.srs-industrieofenbau.de

SRS
Industrieofenbau

Zwei- / Dreikammerwaschmaschine

Technische Daten:

Chargengröße: 650 x 650 x 650 mm
Chargengewicht: 400 kg
Badtemperatur: 80 °C
Badvolumen: 2 x 1.700 Liter

Trockenplatz mit Abluftventilator

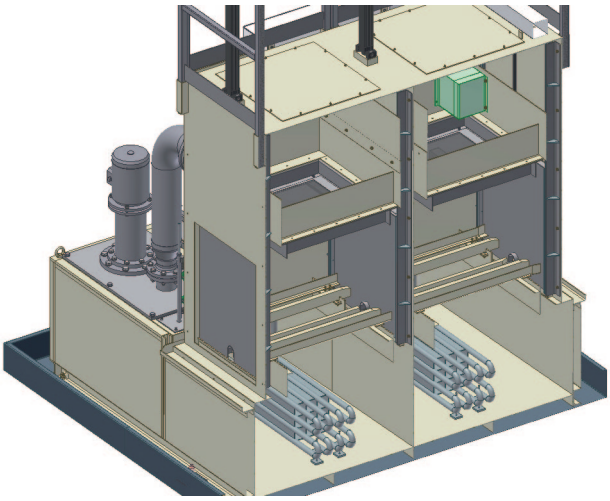

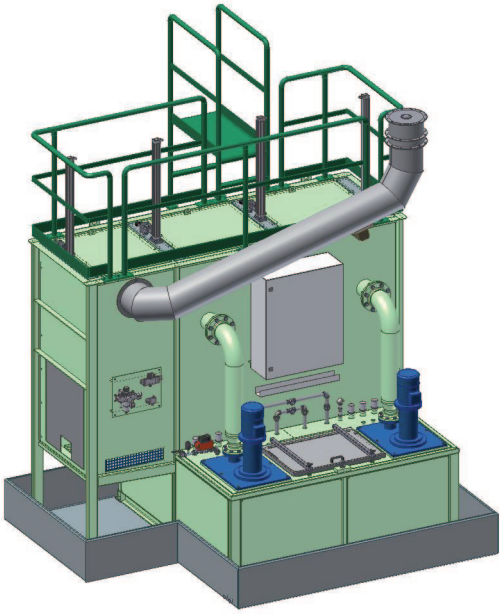

Waschmaschine für Röllchenherdofen

Technische Daten:

Chargengröße: 550 x 550 x 100 mm
Chargengewicht: 50 kg
Badtemperatur: 80 °C

Trocknen oder Kühlen auf <10°C

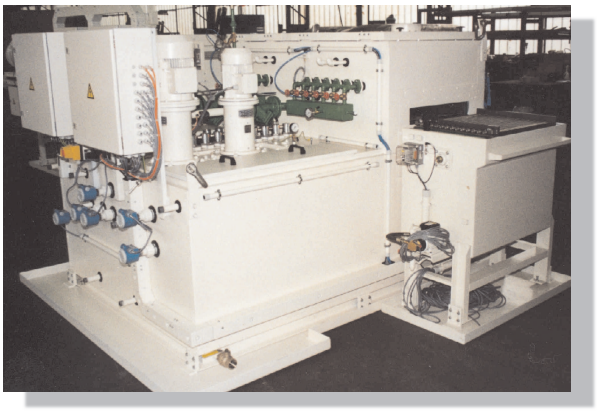

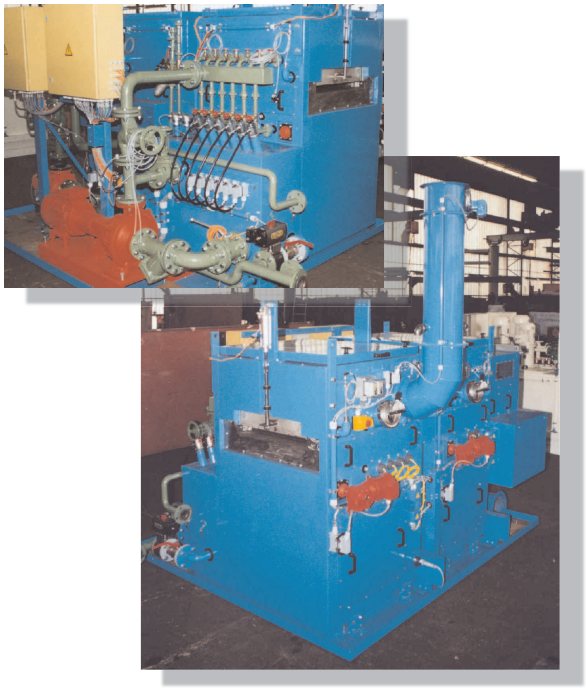

SCHORISCH Magis GmbH
Schulstraße 7c
19357 Karstädt
Tel.: + 49 38797 743 30
Fax: + 49 38797 743 33
www.schorischmagis.de

SCHORISCH Magis
vielfältig und leistungsstark

SRS Industrieofenbau GmbH & Co. KG
Alte Pumpe 5
29410 Salzwedel
Tel.: + 49 3901 30885 0
Fax: + 49 3901 30885 81
www.srs-industrieofenbau.de

SRS Industrieofenbau

ZWEI STARKE PARTNER FÜR SIE:

UNSERE LÖSUNG FÜR IHRE ANWENDUNG

SRS Industrieofenbau GmbH & Co.KG

Die SRS Industrieofenbau GmbH & Co. KG ist seit 1994 Ihr Partner für Komplettlösungen im industriellen Anwendungsbereich:

IHRE ANWENDUNG:

- Vergüten
- Glühen
- Normalisieren
- Einsatzhärten
- Carbonitrieren
- Gasaufkohlen
- Austenitisieren
- Härten, auch mit Presse für verzugsarmes Abschrecken
- thermisches Entfetten

UNSER KUNDENBEREICH:

- Automobilbau
- Getriebebau
- Lohnhärtereien
- Schmieden
- Stahl- und Walzwerke
- Werkzeug- und Maschinenbau

UNSERE HIGHLIGHTS:

- Röllchenherdofenanlagen
- Rollenherdofenanlagen
- Gasaufkohlungsanlagen
- Kammerofenanlagen
- Drehherdofenanlagen
- Abschreckbäder / Luftabschreckung
- Beschickungsanlagen / Chargiermittel
- Handlingstechnik / Roboter
- Bundinnenschweißmaschinen
- Umbauten u. Modernisierung von Altanlagen
- Automatisierung und Schaltanlagen
- Fachpersonal für Montage, Wartung und Instandhaltung
- zertifiziert nach:
  DIN EN ISO 9001:2000

DAS PROFESSIONELLE FERTIGUNGSUNTERNEHMEN

SCHORISCH Magis GmbH

SCHORISCH Magis ist ein Unternehmen des anspruchsvollen Stahlanlagen- und Stahlwasserbaus mit Sitz in Karstädt / Prignitz. Produziert wird eine große Bandbreite von kleineren Stahlbaugruppen bis hin zu kompletten Industrieofenanlagen.

UNSERE HIGHLIGHTS:

- Fertigungsfläche 5.000m²
- 75 Mitarbeiter
- Sämtliche Schweißer mit Zeugnissen
- Eigene Plasma/Autogenbrennanlage
- Mechanische Fertigung
- zertifiziert nach:
  DIN EN ISO 9001:2008
  DIN EN ISO 3834-2
  DIN 18800-7 Klasse E, Herstellerqualifikation
  DIN 2303 Q1, Wehrtechnische Güter
  DIN 15085 -2, Bahnzulassung
  Eindringprüfung PT1 / PT2

SCHORISCH Magis GmbH
Schulstraße 7c
19357 Karstädt
Tel.: + 49 38797 743 30
Fax: + 49 38797 743 33
www.schorischmagis.de

SCHORISCH Magis
vielfältig und leistungsstark