SRS Industrieofenbau GmbH & Co. KG
Alte Pumpe 5 | 29410 Salzwedel
Tel.: + 49 3901 30885 0
Fax: + 49 3901 30885 81
www.srs-industrieofenbau.de

SRS Industrieofenbau

Einlaufschleuse mit Gasaufkohlungsofen

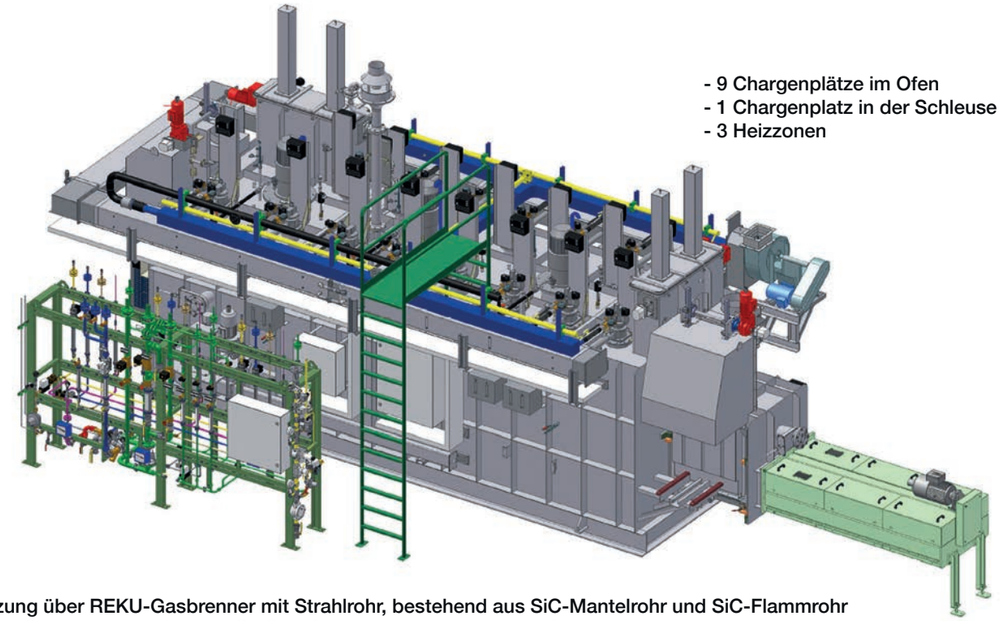

- 9 Chargenplätze im Ofen
- 1 Chargenplatz in der Schleuse
- 3 Heizzonen

- Beheizung über REKU-Gasbrenner mit Strahlrohr, bestehend aus SiC-Mantelrohr und SiC-Flammrohr
- Durchstoßeinrichtung mit einem Stoßkopf und elektromotorischem Antrieb, bestehend aus Linearführungen und Kugelumlaufspindel
- Begasung mit Stickstoff, Methanol, Erdgas und Ammoniak
- C-Pegelregelung über 3 Sauerstoffmesssonden sowie einem CO-Analysator

Ölbad, Kühlstation und Wärmerückgewinnungsanlage

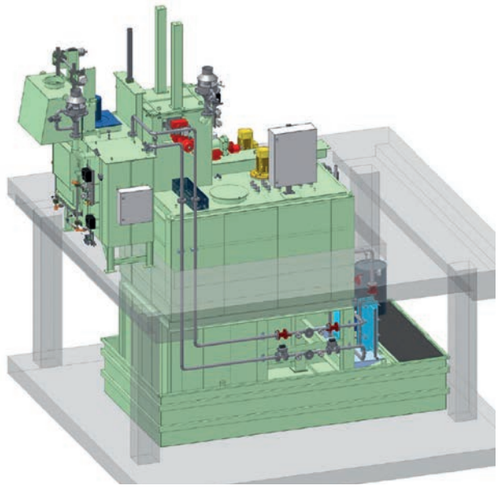

ÖLBAD:
- gasdicht am HTO angeflanscht
- Ölbadtemperatur 60 – 140°C
- Umwälzleistung 2 x 1100 m³/h
- Badvolumen 13 m³
- Sicherheits-Wasser-Ölkühler
- Senkbühne elektromotorisch über Zahnstangen

KÜHLSTATION:
- Chargen, die nur aufgekohlt werden sollen, können in der Kühlstation unter Schutzgas auf < 400°C abgekühlt werden

WÄRMERÜCKGEWINNUNGSANLAGE:
- mit der Wärmerückgewinnungsanlage kann ohne zusätzliche Heizung die Waschmaschine beheizt werden

- Röllchenherdofenanlagen
- Rollenherdofenanlagen
- Gasaufkohlungsanlagen
- Kammerofenanlagen
- Drehherdofenanlagen

- Abschreckbäder / Luftabschreckung
- Beschickungsanlagen / Chargiermittel
- Handlingstechnik / Roboter
- Bundinnenschweißmaschinen
- Umbauten, Modernisierung Altanlagen

- Automatisierung und Schaltanlagen
- Fachpersonal für Montage, Wartung und Instandhaltung
- zertifiziert nach: DIN EN ISO 9001:2008

SRS Industrieofenbau GmbH & Co. KG
Alte Pumpe 5 | 29410 Salzwedel
Tel.: + 49 3901 30885 0
Fax: + 49 3901 30885 81
www.srs-industrieofenbau.de

SRS Industrieofenbau

Durchstoß-Gasaufkohlungsanlage

thermische Nachverbrennung

Wärmerück-gewinnung

- Aufkohlen
- Direkthärtung
- Carbonitrieren

- Röllchenherdofenanlagen
- Rollenherdofenanlagen
- Gasaufkohlungsanlagen
- Kammerofenanlagen
- Drehherdofenanlagen

- Abschreckbäder / Luftabschreckung
- Beschickungsanlagen / Chargiermittel
- Handlingstechnik / Roboter
- Bundinnenschweißmaschinen
- Umbauten, Modernisierung Altanlagen

- Automatisierung und Schaltanlagen
- Fachpersonal für Montage, Wartung und Instandhaltung
- zertifiziert nach: DIN EN ISO 9001:2008

SRS Industrieofenbau GmbH & Co. KG
Alte Pumpe 5 | 29410 Salzwedel
Tel.: + 49 3901 30885 0
Fax: + 49 3901 30885 81
www.srs-industrieofenbau.de

SRS Industrieofenbau

Aufbau der Aufkohlungsanlage

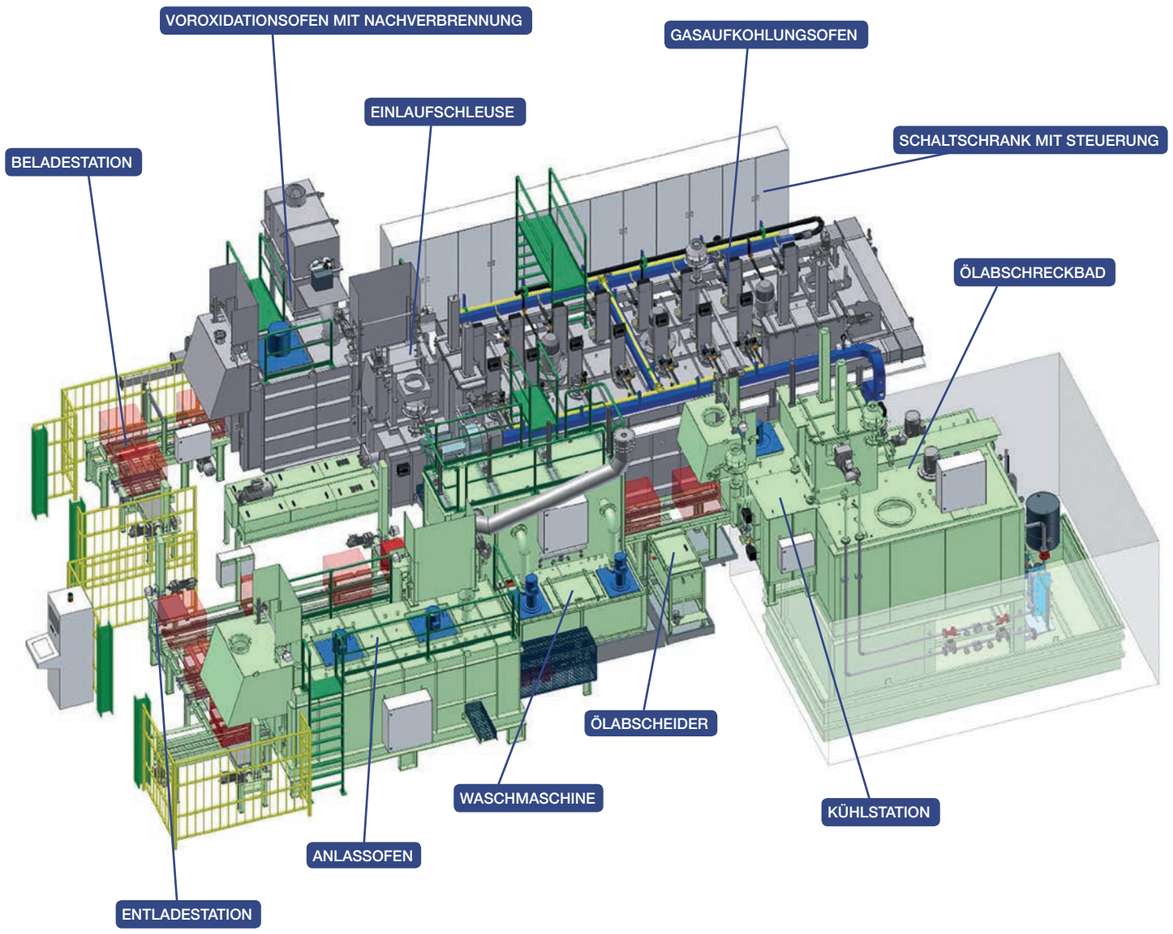

TECHNISCHE DATEN:

Leistung:	**1500 kg/h**
Ofentemperatur:	**max. 980°C**
Chargenabmessung:	**650 x 650 x 650 mm [l x b x h]**
Chargengewicht:	**max. 380 kg**
Taktzeit:	**12 – 70 min**
Aufkohlungsleistung:	**bei 0,2 mm 1500 kg/h**
	bei 0,8 mm 700 kg/h
	bei 1,2 mm 350 kg/h

- Röllchenherdofenanlagen
- Rollenherdofenanlagen
- Gasaufkohlungsanlagen
- Kammerofenanlagen
- Drehherdofenanlagen
- Abschreckbäder / Luftabschreckung
- Beschickungsanlagen / Chargiermittel
- Handlingstechnik / Roboter
- Bundinnenschweißmaschinen
- Umbauten, Modernisierung Altanlagen
- Automatisierung und Schaltanlagen
- Fachpersonal für Montage, Wartung und Instandhaltung
- zertifiziert nach: DIN EN ISO 9001:2008

SRS Industrieofenbau GmbH & Co. KG
Alte Pumpe 5 | 29410 Salzwedel
Tel.: + 49 3901 30885 0
Fax: + 49 3901 30885 81
www.srs-industrieofenbau.de

SRS Industrieofenbau

Aufkohlungsanlage im Schnitt

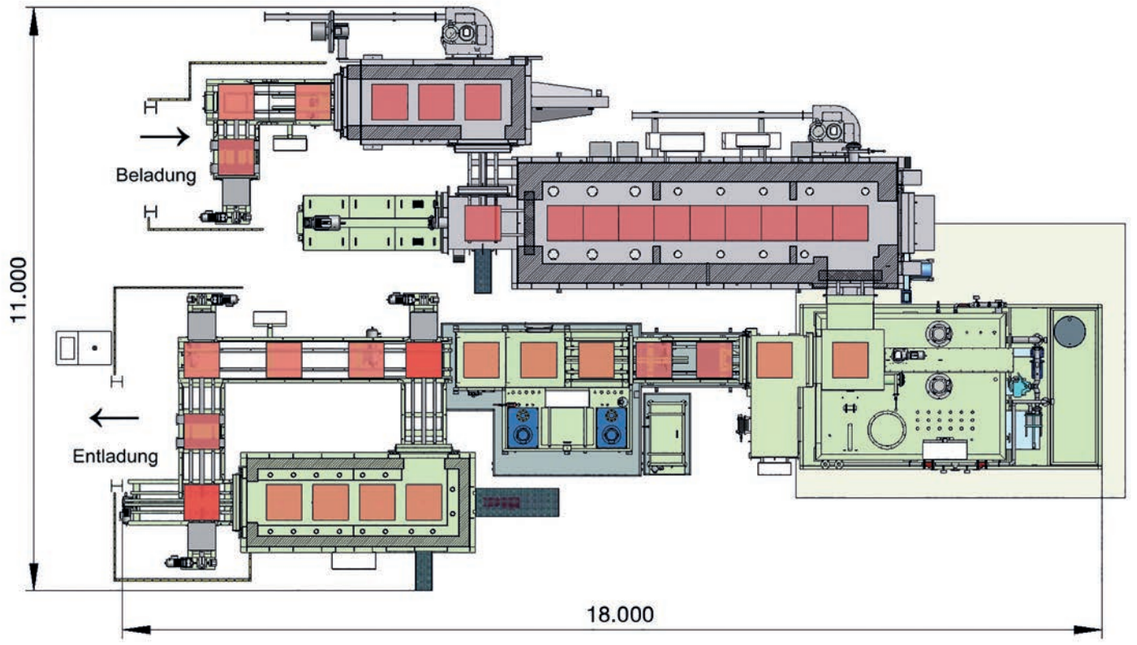

Voroxidationsofen mit Nachverbrennungsanlage

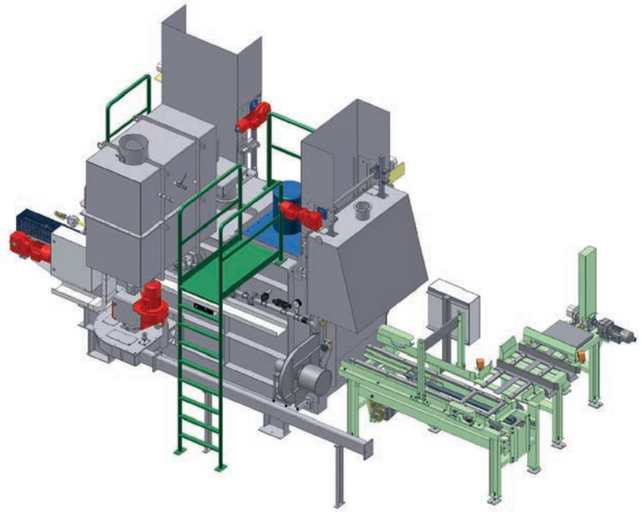

VOROXIDATIONSOFEN:
- 3 Chargenplätze
- max. Ofentemperatur 600°C
- Arbeitstemperatur 400 – 500°C
- Beheizung über einen offenen Erdgasbrenner
- Heizleistung umschaltbar: klein 60 kW, groß 230 kW

NACHVERBRENNUNGSANLAGE:
- die ölhaltigen Abgase werden aus dem Voroxidationsofen abgesaugt und in der Brennkammer bei 850°C vollständig verbrannt
- Heizleistung umschaltbar: klein 25 kW, groß 50 kW

- Röllchenherdofenanlagen
- Rollenherdofenanlagen
- Gasaufkohlungsanlagen
- Kammerofenanlagen
- Drehherdofenanlagen
- Abschreckbäder / Luftabschreckung
- Beschickungsanlagen / Chargiermittel
- Handlingstechnik / Roboter
- Bundinnenschweißmaschinen
- Umbauten, Modernisierung Altanlagen
- Automatisierung und Schaltanlagen
- Fachpersonal für Montage, Wartung und Instandhaltung
- zertifiziert nach: DIN EN ISO 9001:2008