SRS Industrieofenbau GmbH & Co. KG
Alte Pumpe 5 | 29410 Salzwedel
Tel.: + 49 3901 30885 0
Fax: + 49 3901 30885 81
www.srs-industrieofenbau.de

SRS
Industrieofenbau

Gestelle für die Roboter Be- und Entladung

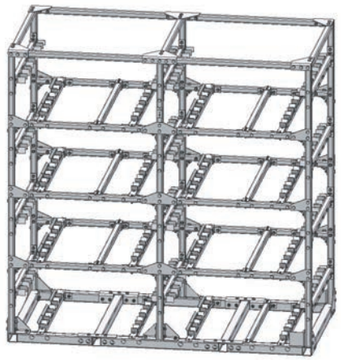

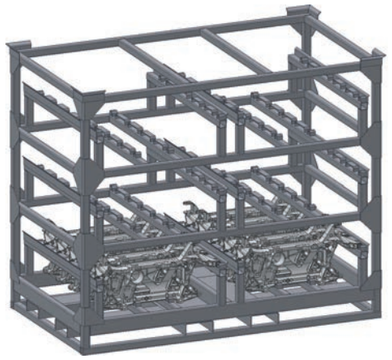

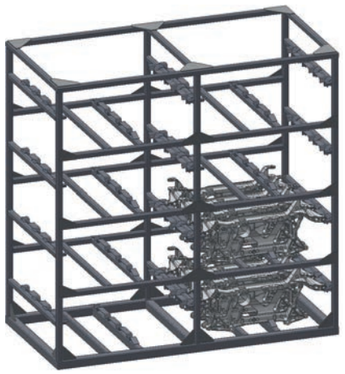

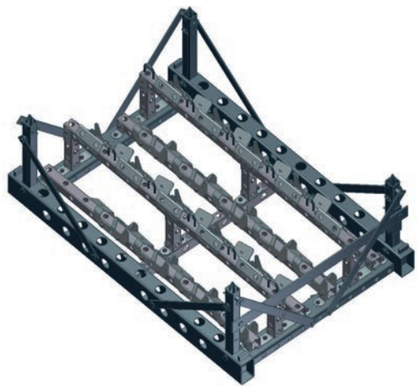

Glühgestell aus 2.4816 (Inconel 600)

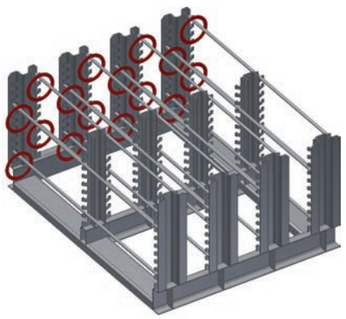

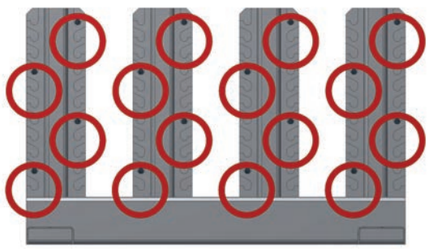

- Röllchenherdofenanlagen
- Rollenherdofenanlagen
- Gasaufkohlungsanlagen
- Kammerofenanlagen
- Drehherdofenanlagen

- Abschreckbäder / Luftabschreckung
- Beschickungsanlagen / Chargiermittel
- Handlingstechnik / Roboter
- Bundinnenschweißmaschinen
- Umbauten, Modernisierung Altanlagen

- Automatisierung und Schaltanlagen
- Fachpersonal für Montage, Wartung und Instandhaltung
- zertifiziert nach: DIN EN ISO 9001:2008

SRS Industrieofenbau GmbH & Co. KG
Alte Pumpe 5 | 29410 Salzwedel
Tel.: + 49 3901 30885 0
Fax: + 49 3901 30885 81
www.srs-industrieofenbau.de

SRS
Industrieofenbau

Glühgestelle und Transportgestelle

- Glühgestelle bis 1100°C
- Transportgestelle
- Gestelle zum Stapeln
- Gestelle für die Roboter-Be- und Entladung

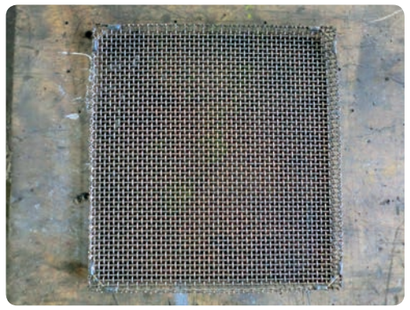

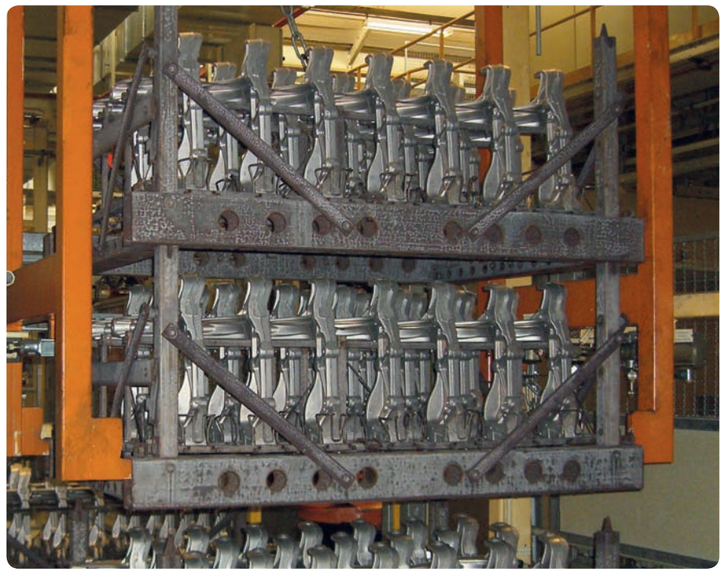

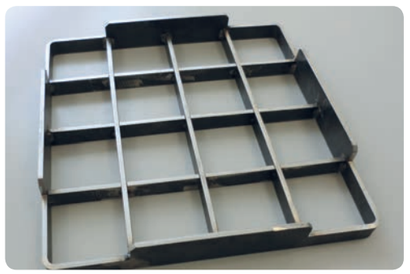

- Röllchenherdofenanlagen
- Rollenherdofenanlagen
- Gasaufkohlungsanlagen
- Kammerofenanlagen
- Drehherdofenanlagen

- Abschreckbäder / Luftabschreckung
- Beschickungsanlagen / Chargiermittel
- Handlingstechnik / Roboter
- Bundinnenschweißmaschinen
- Umbauten, Modernisierung Altanlagen

- Automatisierung und Schaltanlagen
- Fachpersonal für Montage, Wartung und Instandhaltung
- zertifiziert nach: DIN EN ISO 9001:2008

SRS Industrieofenbau GmbH & Co. KG
Alte Pumpe 5 | 29410 Salzwedel
Tel.: + 49 3901 30885 0
Fax: + 49 3901 30885 81
www.srs-industrieofenbau.de

SRS
Industrieofenbau

Glühgestelle bis 1100°C

ROSTEINSCHUB:
Abmessung: 300 x 400 x 30 mm
Temperatur: bis 1100°C

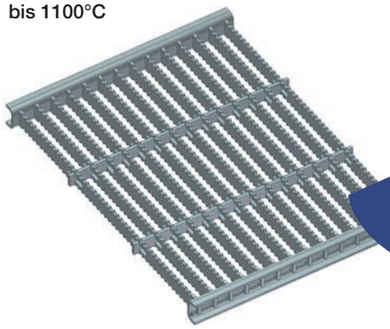

GRUNDROST:
Abmessung: 1300 x 910 x 870 mm
Temperatur: bis 1100°C

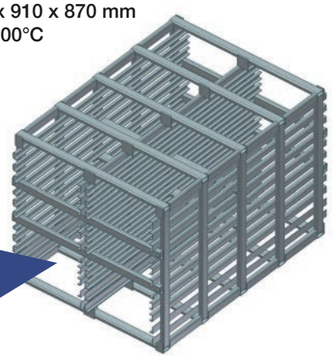

ROST:
Abmessung: 260 x 240 x 45 mm
Temperatur: bis 900°C

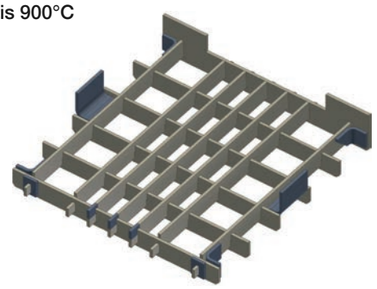

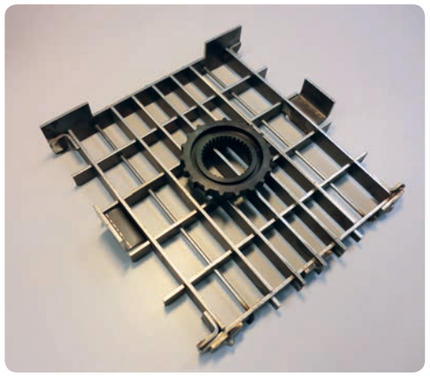

OFENKORB:
Abmessung: 300 x 300 x 30 mm
Temperatur: bis 900°C
optional mit Korbdeckel

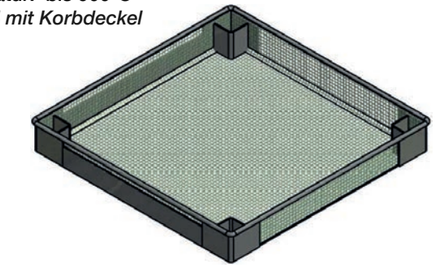

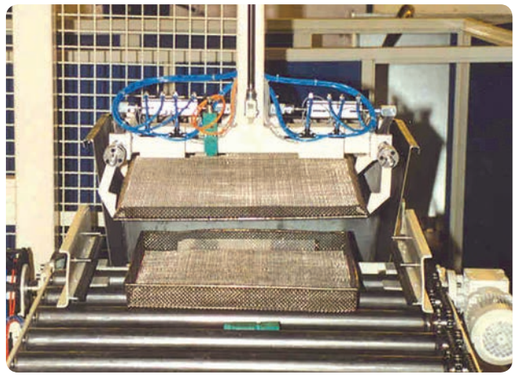

- Röllchenherdofenanlagen
- Rollenherdofenanlagen
- Gasaufkohlungsanlagen
- Kammerofenanlagen
- Drehherdofenanlagen

- Abschreckbäder / Luftabschreckung
- Beschickungsanlagen / Chargiermittel
- Handlingstechnik / Roboter
- Bundinnenschweißmaschinen
- Umbauten, Modernisierung Altanlagen

- Automatisierung und Schaltanlagen
- Fachpersonal für Montage, Wartung und Instandhaltung
- zertifiziert nach: DIN EN ISO 9001:2008

SRS Industrieofenbau GmbH & Co. KG
Alte Pumpe 5 | 29410 Salzwedel
Tel.: + 49 3901 30885 0
Fax: + 49 3901 30885 81
www.srs-industrieofenbau.de

SRS
Industrieofenbau

Gestelle zum Stapeln

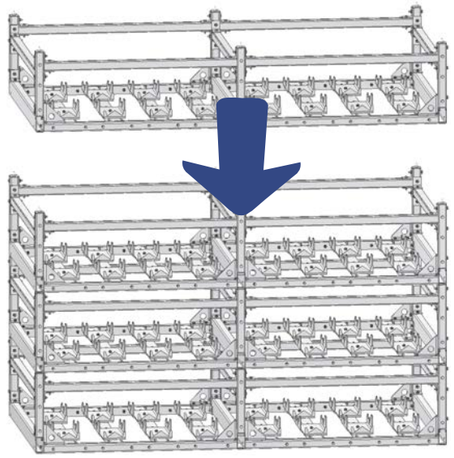

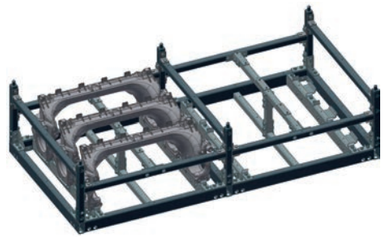

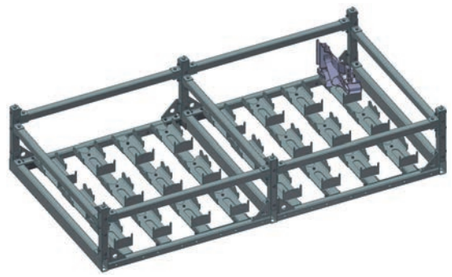

- Röllchenherdofenanlagen
- Rollenherdofenanlagen
- Gasaufkohlungsanlagen
- Kammerofenanlagen
- Drehherdofenanlagen

- Abschreckbäder / Luftabschreckung
- Beschickungsanlagen / Chargiermittel
- Handlingstechnik / Roboter
- Bundinnenschweißmaschinen
- Umbauten, Modernisierung Altanlagen

- Automatisierung und Schaltanlagen
- Fachpersonal für Montage, Wartung und Instandhaltung
- zertifiziert nach: DIN EN ISO 9001:2008