SRS Industrieofenbau GmbH & Co. KG
Alte Pumpe 5
29410 Salzwedel
Tel.: + 49 3901 30885 0
Fax: + 49 3901 30885 81
www.srs-industrieofenbau.de

**SRS**
Industrieofenbau

# Fixturabschreckbad

Technische Daten:

| | |
|---|---|
| Chargengröße: | 920 x 400 x 200 mm |
| Chargengewicht: | 10 kg |
| Badtemperatur: | 80 °C |
| Badvolumen: | 700 Liter |
| Spannkraft: | je 7.000 N |

Be- und Entladen per Hand
*optional mit Roboter*

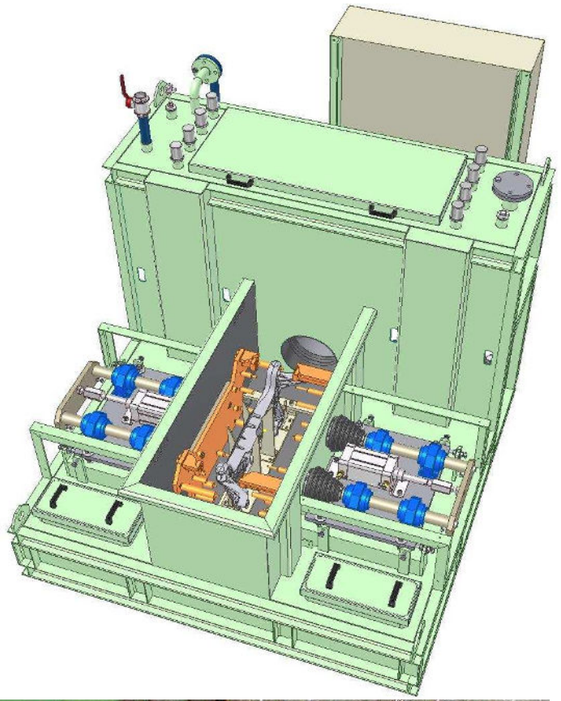

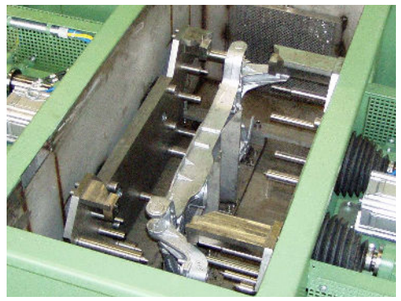

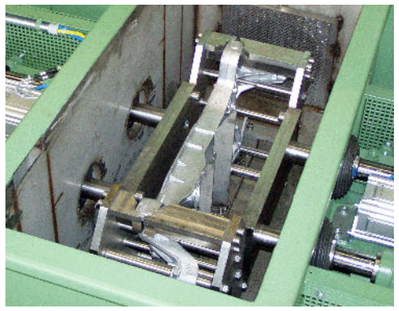

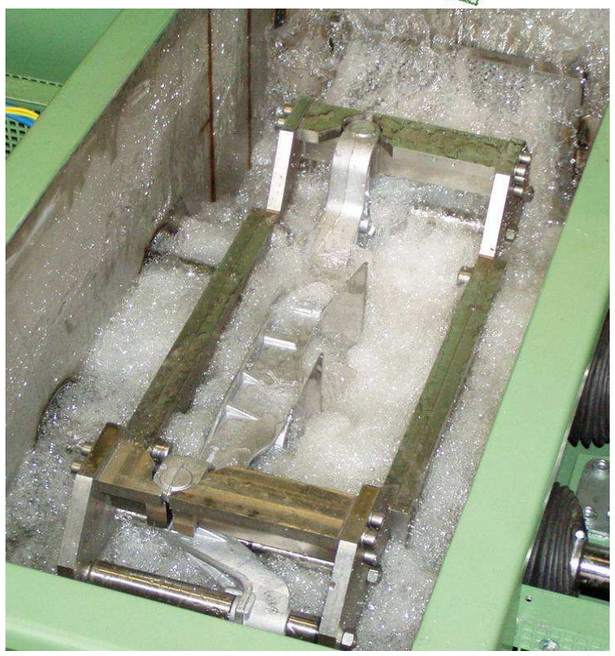

- Röllchenherdofenanlagen
- Rollenherdofenanlagen
- Gasaufkohlungsanlagen
- Kammerofenanlagen
- Drehherdofenanlagen
- Abschreckbäder / Luftabschreckung
- Beschickungsanlagen / Chargiermittel
- Handlingstechnik / Roboter
- Bundinnenschweißmaschinen
- Umbauten, Modernisierung Altanlagen
- Automatisierung und Schaltanlagen
- Fachpersonal für Montage, Wartung und Instandhaltung
- zertifiziert nach: DIN EN ISO 9001:2000

SRS Industrieofenbau GmbH & Co. KG
Alte Pumpe 5
29410 Salzwedel
Tel.: + 49 3901 30885 0
Fax: + 49 3901 30885 81
www.srs-industrieofenbau.de

**SRS**
Industrieofenbau

# Luftabschreckung für Aluminium

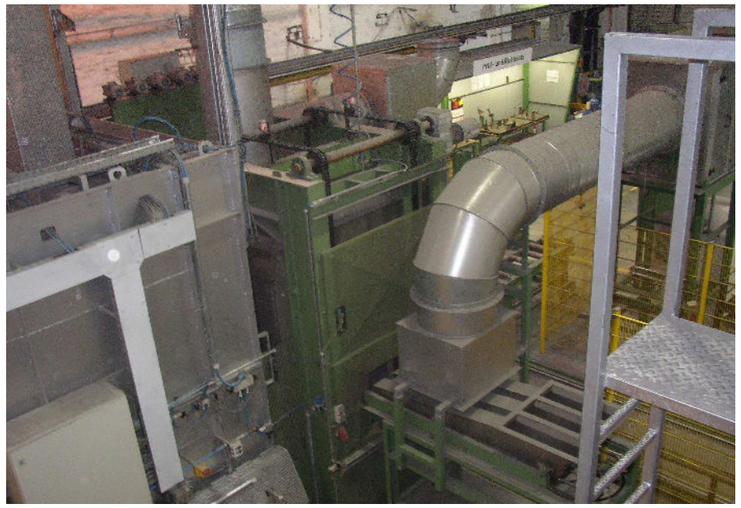

- Luftabschreckung von Chargen
- Luftabschreckung von Einzelteilen
- Fixturabschreckung für Aluminium-Bauteile

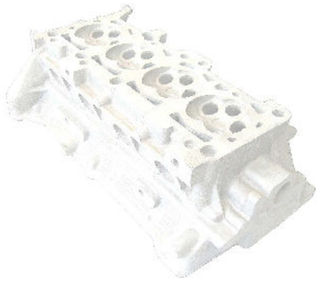

- Röllchenherdofenanlagen
- Rollenherdofenanlagen
- Gasaufkohlungsanlagen
- Kammerofenanlagen
- Drehherdofenanlagen
- Abschreckbäder / Luftabschreckung
- Beschickungsanlagen / Chargiermittel
- Handlingstechnik / Roboter
- Bundinnenschweißmaschinen
- Umbauten, Modernisierung Altanlagen
- Automatisierung und Schaltanlagen
- Fachpersonal für Montage, Wartung und Instandhaltung
- zertifiziert nach: DIN EN ISO 9001:2000

SRS Industrieofenbau GmbH & Co. KG
Alte Pumpe 5
29410 Salzwedel
Tel.: + 49 3901 30885 0
Fax: + 49 3901 30885 81
www.srs-industrieofenbau.de

**SRS**
Industrieofenbau

# Luftabschreckung von kompletten Chargen

Technische Daten:

| | |
|---|---|
| Umwälzleistung | 4 x 15.000 m³/h |
| Umwälzdruck: | 2 kPa |
| Abschreckzeit: | 2 – 15 min |
| Lärmpegel: | < 85 dB |

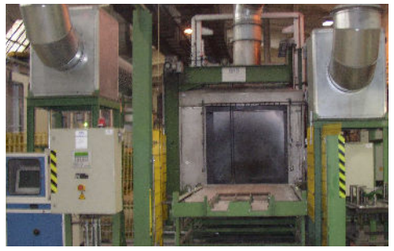

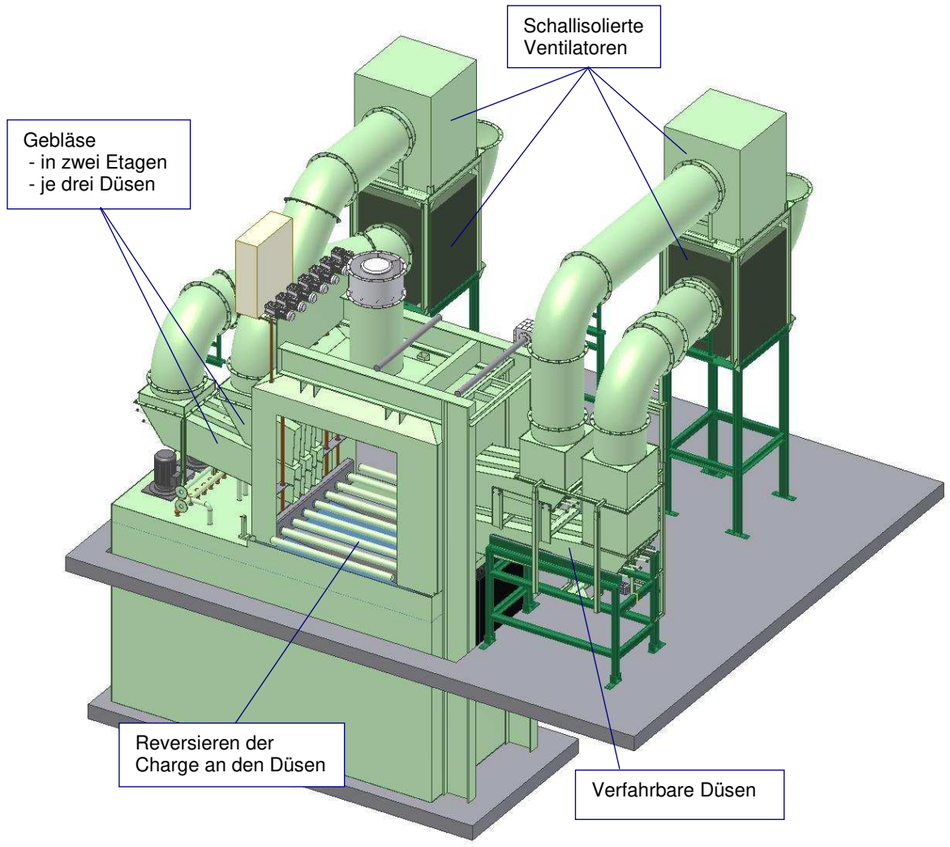


- Röllchenherdofenanlagen
- Rollenherdofenanlagen
- Gasaufkohlungsanlagen
- Kammerofenanlagen
- Drehherdofenanlagen

- Abschreckbäder / Luftabschreckung
- Beschickungsanlagen / Chargiermittel
- Handlingstechnik / Roboter
- Bundinnenschweißmaschinen
- Umbauten, Modernisierung Altanlagen

- Automatisierung und Schaltanlagen
- Fachpersonal für Montage, Wartung und Instandhaltung
- zertifiziert nach: DIN EN ISO 9001:2000

SRS Industrieofenbau GmbH & Co. KG
Alte Pumpe 5
29410 Salzwedel
Tel.: + 49 3901 30885 0
Fax: + 49 3901 30885 81
www.srs-industrieofenbau.de

SRS
Industrieofenbau

# Luftabschreckeinrichtung von Einzelteilen

Anlagenbeschreibung:

- Abschrecken der Einzelteile mit Luft / Luft und Wasserdampf / nur mit Wasser
- bis 20 kg Teilegewicht
- Ofenschlitztür zur Entnahme der Teile
- Teil wird mit Quette geklemmt und gedreht mit ca. 15 min-1
- Abschreckzeit auf unter 80 °C in < 1,5 min je nach Wandstärke

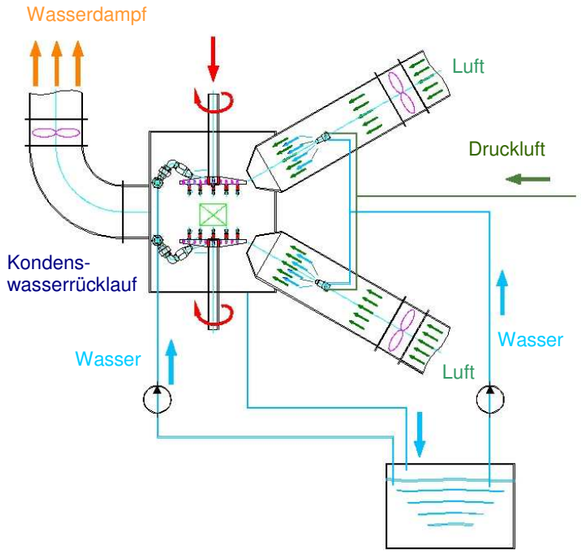


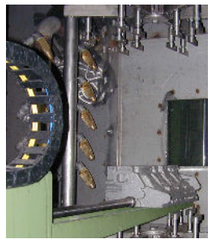

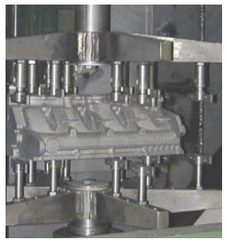

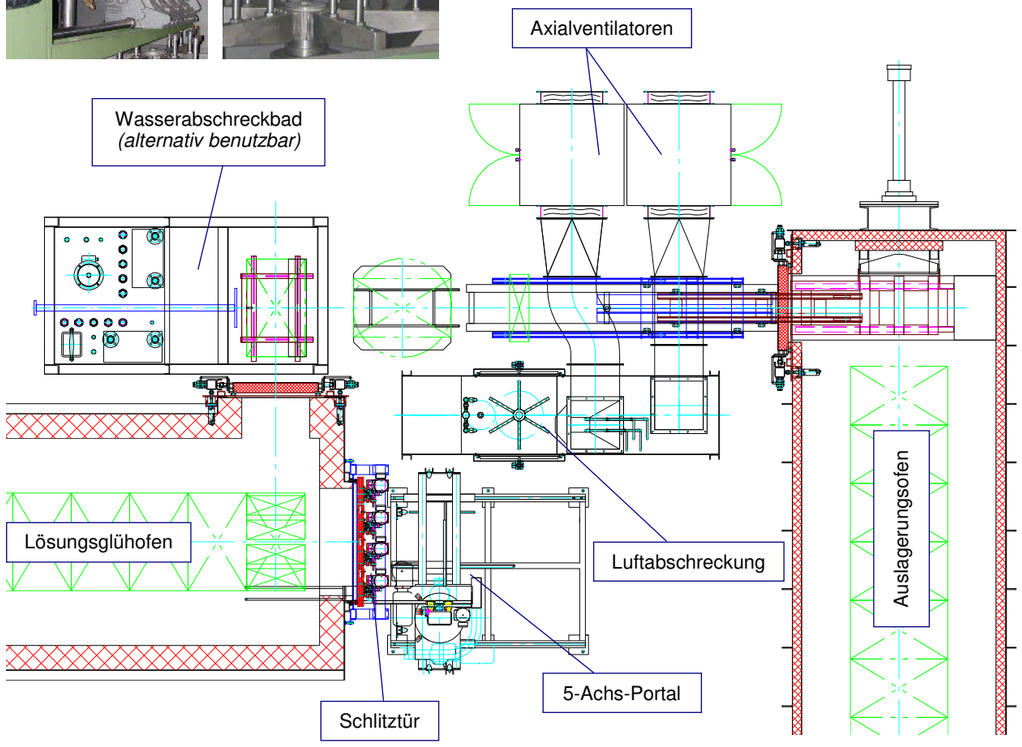


- Röllchenherdofenanlagen
- Rollenherdofenanlagen
- Gasaufkohlungsanlagen
- Kammerofenanlagen
- Drehherdofenanlagen

- Abschreckbäder / Luftabschreckung
- Beschickungsanlagen / Chargiermittel
- Handlingstechnik / Roboter
- Bundinnenschweißmaschinen
- Umbauten, Modernisierung Altanlagen

- Automatisierung und Schaltanlagen
- Fachpersonal für Montage, Wartung und Instandhaltung
- zertifiziert nach: DIN EN ISO 9001:2000